ПолимерТех–НН
ПОЛИМЕРНЫЕ ТРУБОПРОВОДНЫЕ СИСТЕМЫ

ООО «ПолимерТех-НН»

607650 Нижегородская обл., г.Кстово ул. Зеленая д.20-193

т/ ф (831) 291-07-78, (831) 291-25-56 www.polimerteh-nn.ru, e-mail : sts-sa@mail.ru

ПОЛИМЕРНЫЕ СОЕДИНИТЕЛЬНЫЕ ДЕТАЛИ ДЛЯ СБОРНО-РАЗБОРНЫХ ТРУБОПРОВОДОВ ИЗ ПОЛИЭТИЛЕНА

На 12.01.2015 г.

Муфта соединительная

Д х Д	Упаковка	Цена, руб. с НДС
20 х 20	25	**97,00**
25 х 25	25	**70,00**
32 х 32	25	**97,00**
40 х 40	45	**151,00**
50 х 50	35	**196,00**
63 х 63	20	**301,00**
75 х 75	12	**552,00**
90 х 90	5	**1180,00**
110х110	3	**1893,00**

Муфта с наружной резьбой

Д х Ду	Упаковка	Цена, руб. с НДС
20х1/2"	20	**54,00**
20х3/4"	25	**54,00**
25х1/2"	25	**41,00**
25х3/4"	25	**41,00**
25х1"	25	**41,00**
32х3/4"	25	**56,00**
32х1"	25	**56,00**
32х1 1/4"	25	**56,00**
40х1"	100	**84,00**
40х1 1/4"	100	**84,00**
40х1 1/2"	100	**84,00**
50х1 1/2"	75	**109,00**
50х2"	70	**109,00**
63х2"	35	**169,00**
110х4"	7	**1141,00**

Муфта с внутренней резьбой

Д х Ду	Упаковка	Цена, руб. с НДС
20 х 1/2"	20	**66,00**
20 х 3/4"	25	**66,00**
25 х 1/2"	25	**56,00**
25 х 3/4"	25	**52,00**
25 х 1"	25	**56,00**
32 х 3/4"	25	**89,00**
32 х 1"	25	**89,00**
32 х 1 1/4"	25	**89,00**
40 х 1"	100	**137,00**
40 х 1 1/4"	90	**137,00**
50 х 1 1/2"	55	**152,00**
63 х 2"	30	**258,00**
110 х 4"	6	**1346,00**

Муфта переходная

Д х Д	Упаковка	Цена, руб. с НДС
25 х 20	25	**80,00**
32 х 25	25	**98,00**
40 х 32	60	**162,00**
50 х 40	40	**174,00**
63 х 50	25	**261,00**
90 х 63	6	**1139,00**
110 х 90	4	**2108,00**

Отвод 90 градусов

Д х Д	Упаковка	Цена, руб. с НДС
20 х 20	25	**102,00**
25 х 25	25	**83,00**
32 х 32	25	**103,00**
40 х 40	45	**166,00**
50 х 50	30	**209,00**
63 х 63	15	**380,00**
75 х 75	8	**923,00**
90 х 90	4	**1127,00**
110х110	2	**2166,00**

Угольник с наружной резьбой

Д х Ду	Упаковка	Цена, руб. с НДС
20 х 1/2"	20	**71,00**
20 х 3/4"	25	**66,00**
25 х 1/2"	25	**45,00**
25 х 3/4"	25	**45,00**
25 х 1"	25	**45,00**
32 х 1"	25	**61,00**
40 х 1 1/4"	65	**112,00**
50 х 1 1/2"	50	**139,00**
63 х 2"	25	**281,00**

Угольник с внутренней резьбой

Д х Ду	Упаковка	Цена, руб. с НДС
20 х 1/2"	20	**79,00**
20 х 3/4"	25	**74,00**
25 х 1/2"	25	**51,00**
25 х 1"	25	**51,00**
25 х 3/4"	10	**51,00**
32 х 3/4"	25	**64,00**
32 х 1"	10	**64,00**
40 х 1 1/4"	70	**172,00**
50 х 1 1/2"	50	**174,00**
63 х 2"	25	**322,00**

ВСЕ ЦЕНЫ В РУБЛЯХ С НДС!!! Осуществляем доставку.

Отгрузка-самовывоз - со склада в г.Н.Новгороде. Комплектуем соединительными деталями.

ПолимерТех–НН
ПОЛИМЕРНЫЕ ТРУБОПРОВОДНЫЕ СИСТЕМЫ

ООО «ПолимерТех-НН»

607650 Нижегородская обл., г.Кстово ул. Зеленая д.20-193

т/ ф (831) 291-07-78, (831) 291-25-56 www.polimerteh-nn.ru, e-mail : sts-sa@mail.ru

На 12.01.2015 г.

Тройник с наружной резьбой

Д х Ду х Д	Упаковка	Цена, руб. с НДС
20x1/2"x20	25	**120,00**
20x3/4"x20	25	**83,00**
25x1/2"x25	25	**77,00**
25x3/4"x25	25	**77,00**
25x1"x25	25	**77,00**
32x3/4"x32	25	**109,00**
32x1"x32	25	**109,00**
40x1 1/4"x40	35	**188,00**
50x1 1/2"x50	25	**242,00**
63x2"x63	16	**426,00**

Тройник с внутренней резьбой

Д х Ду х Д	Упаковка	Цена, руб. с НДС
20x1/2"x20	25	**113,00**
20x3/4"x20	25	**106,00**
25x1/2"x25	25	**76,00**
25x3/4"x25	25	**76,00**
25x1"x25	25	**76,00**
32x3/4"x32	25	**109,00**
32x1"x32	25	**109,00**
40x1 1/4"x40	35	**224,00**
50x1 1/2"x50	25	**268,00**
63x2"x 63	15	**450,00**

Тройник равносторонний

Д х Д х Д	Упаковка	Цена, руб. с НДС
20 x 20 x 20	25	**140,00**
25 x 25 x 25	25	**106,00**
32 x 32 x 32	15	**149,00**
40 x 40 x 40	30	**243,00**
50 x 50 x 50	20	**303,00**
63 x 63 x 63	11	**524,00**
90 x 90 x 90	2	**1 820,00**
110x110x110	1	**2 849,00**

Тройник редукционный

Д х Д х Д	Упаковка	Цена, руб. с НДС
25 x 20 x 25	25	**174,00**
32 x 25 x 32	45	**135,00**
40 x 32 x 40	20	**347,00**
50 x 40 x 50	12	**509,00**
63 x 50 x 63	8	**668,00**

Седелка с резьбовым отводом

Д х Ду	Упаковка	Цена, руб. с НДС
25 x 1/2"	150	**103,00**
25 x 3/4"	150	**102,00**
32 x 1/2"	150	**109,00**
32 x 3/4"	150	**107,00**
32 x 1"	100	**144,00**
40 x 1/2"	100	**135,00**
40 x 3/4"	100	**135,00**
40 x 1"	100	**135,00**
50 x 1/2"	100	**165,00**
50 x 3/4"	100	**165,00**
50 x 1"	100	**171,00**
63 x 1/2"	80	**183,00**
63 x 3/4"	80	**183,00**
63 x 1"	80	**197,00**
90 x 1"	34	**253,00**
90 x 2"	30	**300,00**
110 x 1/2"	20	**295,00**
110 x 3/4"	20	**295,00**
110 x 1"	20	**295,00**
110 x 1 1/4"	20	**426,00**
110 x 1 1/2"	20	**419,00**
110 x 2"	20	**419,00**
160 x 1"	20	**935,00**
160 x 2"	20	**990,00**
160 x 3"	10	**1 559,00**
160 x 4"	10	**1 860,00**
225 x 2"	5	**3 224,00**
315 x 2"	3	**5 375,00**

Шаровой кран (цанга - внутр. резьба)

Д х d	Упаковка	Цена, руб. с НДС
20 x 1/2"	130	**282,00**
25 x 3/4"	90	**424,00**
32 x 1"	50	**384,00**
40 x 1 1/4"	10	**804,00**
50 x 1 1/2"	20	**1 084,00**
63 x 2"	12	**1 658,00**

Заглушка компрессионная

Д	Упаковка	Цена, руб. с НДС
20	25	**64,00**
25	25	**43,00**
32	25	**54,00**
40	110	**84,00**
50	75	**123,00**
63	40	**163,00**
90	10	**768,00**
110	7	**1 448,00**

Фланцевое соединение с мет.фланцем

Д	Упаковка	Цена, руб. с НДС
50	-	**-**
63 x 2"	12	**828,00**
75 x 2 1/2"	8	**867,00**
90 x 3"	5	**1 304,00**
X 4"	4	**1 593,00**

Зачищающее устройство для ПЭ труб

Ду	Цена, руб. с НДС
16-63	1560,00

Ключ компрессионный

Ду	Цена, руб. с НДС
40-63	2091,00
75-110	2844,00

ВСЕ ЦЕНЫ В РУБЛЯХ С НДС!!! Осуществляем доставку.

Отгрузка-самовывоз - со склада в г.Н.Новгороде. Комплектуем соединительными деталями.

ПолимерТех–НН
ПОЛИМЕРНЫЕ ТРУБОПРОВОДНЫЕ СИСТЕМЫ

ООО «ПолимерТех-НН»

607650 Нижегородская обл., г.Кстово ул. Зеленая д.20-193

т/ ф (831) 291-07-78, (831) 291-25-56 www.polimerteh-nn.ru, e-mail : sts-sa@mail.ru

На 12.01.2015 г.

ФАСОННЫЕ ЧАСТИ ИЗ ПОЛИЭТИЛЕНА ДЛЯ ВОДО- И ГАЗО СНАБЖЕНИЯ

Втулка под фланец удлиненная

Диаметр, мм	ПЭ 100 SDR 11/17
25	212,00
32	243,00
40	289,00
50	136,00
63	178,00
75	539,00
90	328,00
110	413,00
125	1090,00
140	1401,00
160	944,00
180	2458,00
200	2806,00
225	1764,00
250	2700,00
280	6122,00
315	7762,00

Втулка под фланец короткая

Диаметр, мм	ПЭ 100 SDR 11/17
280	-
315	-
355	-
400	3161,00
450	28460,00
500	4877,00
560	33991,00
630	7829,00
710	-
800	-
900	-
1000	-
1200	-

Переход удлиненный

Диаметр, мм	ПЭ 100 SDR 11/17
63x32	92,00
63x40	428,00
90x63	271,00
110x63	274,00
110x90	446,00
125x90	1442,00
125x110	1442,00
160x110	642,00
160x125	2771,00
180x160	3099,00
200x160	3918,00
225x110	1571,00
225x160	1712,00
250x225	8948,00
280x250	11234,00
315x225	15328,00
400x315	69922,00

Переход короткий

Диаметр, мм	ПЭ 100 SDR 11/17
225x200	-
250x225	693,00
280x225	852,00
315x225	1838,00
315x250	943,00
315x280	726,00
355x225	-
400x315	2905,00
400x355	3245,00
450x400	3461,00
500x400	5882,00
500x450	7793,00
630x500	9704,00
630x560	12300,00
710x630	-

ВСЕ ЦЕНЫ В РУБЛЯХ С НДС!!! Осуществляем доставку.

Отгрузка-самовывоз - со склада в г.Н.Новгороде. Комплектуем соединительными деталями.

ПолимерТех–НН
ПОЛИМЕРНЫЕ ТРУБОПРОВОДНЫЕ СИСТЕМЫ

ООО «ПолимерТех-НН»

607650 Нижегородская обл., г.Кстово ул. Зеленая д.20-193

т/ ф (831) 291-07-78, (831) 291-25-56 www.polimerteh-nn.ru, e-mail : sts-sa@mail.ru

На 12.01.2015 г.

Отвод 90° удлиненный

Диаметр, мм	ПЭ 100 SDR 11/17
32	107,00
63	195,00
90	425,00
110	602,00
125	28872,00
160	1617,00
180	4721,00
200	6464,00
225	4033,00
250	12809,00
280	21575,00
315	11868,00
400	81419,00

Отвод 45° удлиненный

Диаметр, мм	ПЭ 100 SDR 11/17
63	195,00
90	425,00
110	602,00
125	2872,00
160	1617,00
180	4721,00
200	6464,00
225	4033,00
250	12809,00
280	21575,00
315	11868,00
400	81419,00

Тройник удлиненный

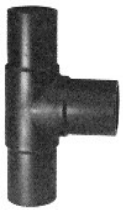

Диаметр, мм	ПЭ 100 SDR 11/17
32	356,00
63	231,00
90	680,00
110	902,00
125	3590,00
160	2336,00
180	8900,00
200	12812,00
225	4951,00
250	21544,00
280	27701,00
315	14659,00
400	80496,00

Заглушка удлиненная

Диаметр, мм	ПЭ 100 SDR 11/17
32	17,00
40	95,00
50	140,00
63	90,00
75	1062,00
90	257,00
110	290,00
125	1889,00
160	519,00
200	4269,00
225	1618,00
315	11303,00
400	32430,00

Тройник редукционный удлиненный

Диаметр, мм	ПЭ 100 SDR 11/17
110x63x110	754,00
160x63x160	1880,00
160x110x160	2018,00
225x63x225	4590,00
225x110x225	4757,00
225x160x225	4975,00
315x110x315	12016,00
315x160x315	12016,00
315x225x315	12016,00
500x110x500	-
500x160x500	-
500x225x500	-
630x110x630	-
630x160x630	-
630x225x630	-

ВСЕ ЦЕНЫ В РУБЛЯХ С НДС!!! Осуществляем доставку.

Отгрузка-самовывоз - со склада в г.Н.Новгороде. Комплектуем соединительными деталями.

ПолимерТех–НН
ПОЛИМЕРНЫЕ ТРУБОПРОВОДНЫЕ СИСТЕМЫ

ООО «ПолимерТех-НН»

607650 Нижегородская обл., г.Кстово ул. Зеленая д.20-193

т/ ф (831) 291-07-78, (831) 291-25-56 www.polimerteh-nn.ru, e-mail : sts-sa@mail.ru

На 02.12.2013 г.

ДЕТАЛИ СОЕДИНИТЕЛЬНЫЕ ИЗ ПОЛИЭТИЛЕНА СВАРНЫЕ ДЛЯ НАПОРНЫХ ТРУБОПРОВОДОВ

Отвод 90* сварной

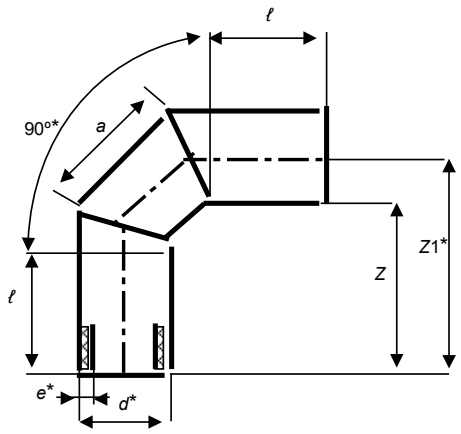

d*, мм	l, мм	ПЭ80 SDR13,6/ ПЭ100 SDR17 PN 10
63	160	**390,00**
90	180	**650,00**
110	185	**680,00**
160	200	**1300,00**
200	208	**2200,00**
225	213	**2650,00**
280	320	**4900,00**
315	370	**5300,00**
355	370	**8500,00**
400	378	**10400,00**
450	385	**14500,00**
500	443	**18200,00**
560	453	**26492,71**
630	460	**34868,12**
710	850	**88000,00**
800	900	**111080,00**
900	900	**139000,00**
1000	950	**179600,00**
1200	1000	**275300,00**

Отвод 45-60º сварной

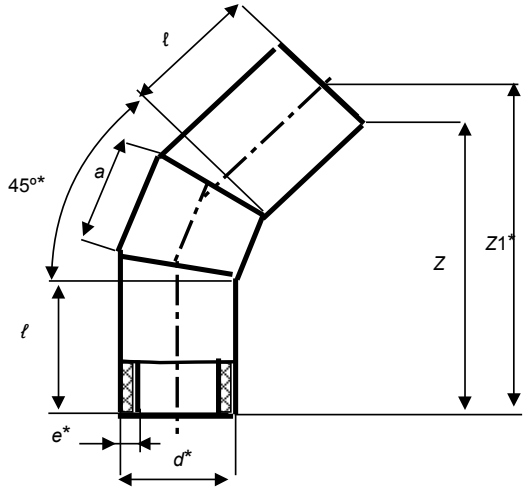

d*, мм	l, мм	ПЭ80 SDR13,6/ ПЭ100 SDR17 PN 10
63	150	**390,00**
90	170	**650,00**
110	175	**680,00**
160	190	**1300,00**
200	198	**2200,00**
225	203	**2650,00**
280	310	**4900,00**
315	360	**5300,00**
355	360	**7900,00**
400	368	**9900,00**
450	375	**13500,00**
500	433	**16900,00**
560	443	**21900,00**
630	450	**28900,00**
710	800	**59900,00**
800	850	**75000,00**
900	950	**99800,00**
1000	950	**132000,00**
1200	1100	**202000,00**

ВСЕ ЦЕНЫ В РУБЛЯХ С НДС!!! Осуществляем доставку.

Отгрузка-самовывоз - со склада в г.Н.Новгороде. Комплектуем соединительными деталями.

ПолимерТех–НН
ПОЛИМЕРНЫЕ ТРУБОПРОВОДНЫЕ СИСТЕМЫ

ООО «ПолимерТех-НН»

607650 Нижегородская обл., г.Кстово ул. Зеленая д.20-193

т/ ф (831) 291-07-78, (831) 291-25-56 www.polimerteh-nn.ru, e-mail : sts-sa@mail.ru

На 02.12.2013 г.

Отвод 15-30º сварной

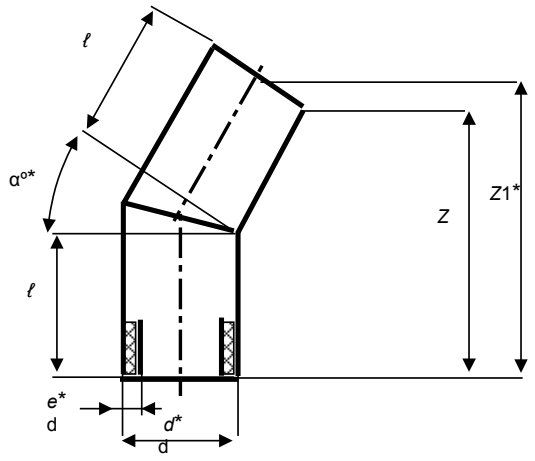

d*, мм	l, мм	ПЭ80 SDR13,6/ ПЭ100 SDR17 PN 10
63	150	350,00
90	170	600,00
110	175	630,00
160	190	1100,00
200	198	2200,00
225	203	1900,00
280	310	4900,00
315	360	4800,00
355	360	7800,00
400	368	8200,00
450	425	12900,00
500	433	15800,00
560	443	21900,00
630	450	26500,00
710	680	53000,00
800	720	68200,00
900	780	94600,00
1000	830	119800,00
1200	880	190000,00

Тройник сварной

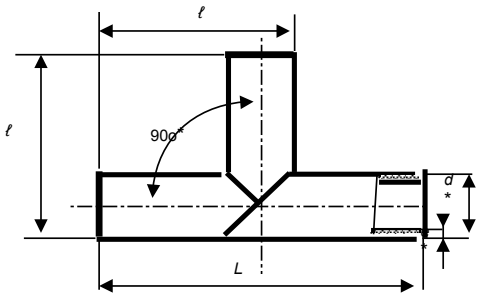

d*, мм	l, мм	ПЭ80 SDR13,6/ ПЭ100 SDR17 PN 10
63	290	690,00
90	310	980,00
110	315	1080,00
160	390	2400,00
200	450	3297,51
225	488	4800,00
280	670	7600,00
315	773	9300,00
355	833	12300,00
400	900	15400,00
450	975	21400,00
500	1100	26900,00
560	1190	50500,00
630	1750	67000,00
710	1850	89400,00
800	1900	114800,00
900	1950	150000,00
1000	2150	201000,00
1200	2300	305000,00

Втулка под фланец удлиненная

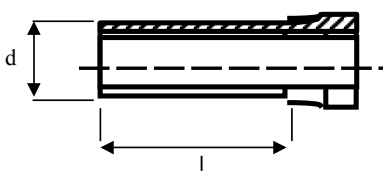

d*, мм	l, мм	ПЭ80 SDR13,6/ ПЭ100 SDR17 PN 10
315	400	4389,90
400	600	8509,75
500	600	13302,67
630	600	25021,72
710	1000	50561,82
800	1000	59973,97
900	1000	74481,66
1000	1000	94278,93
1200	1000	157534,13

ВСЕ ЦЕНЫ В РУБЛЯХ С НДС!!! Осуществляем доставку.

Отгрузка-самовывоз - со склада в г.Н.Новгороде. Комплектуем соединительными деталями.

ПолимерТех–НН
ПОЛИМЕРНЫЕ ТРУБОПРОВОДНЫЕ СИСТЕМЫ

ООО «ПолимерТех-НН»

607650 Нижегородская обл., г.Кстово ул. Зеленая д.20-193

т/ ф (831) 291-07-78, (831) 291-25-56 www.polimerteh-nn.ru, e-mail : sts-sa@mail.ru

ФАСОННЫЕ ЧАСТИ ИЗ ПОЛИЭТИЛЕНА С ЗАКЛАДНЫМИ ЭЛЕКТРОНАГРЕВАТЕЛЯМИ ДЛЯ ГАЗОСНАБЖЕНИЯ

PLASSON +GF+

На 12.01.2015 г.

Муфта электросварная ПЭ100 SDR11

025 мм	300,00
032 мм	301,00
040 мм	263,00
050 мм	415,00
063 мм	437,00
075 мм	853,00
090 мм	856,00
110 мм	998,00
125 мм	1 446,00
140 мм	1 988,00
160 мм	1 993,00
180 мм	3 735,00
200 мм	3 953,00
225 мм	3 959,00
250 мм	8 738,00
280 мм	9 721,00
315 мм	10 480,00
355 мм	22 538,00
400 мм	22 597,00
450 мм	33 630,00

Переход электросварной ПЭ100 SDR11

025x020 мм	380,00
032x025 мм	380,00
040x032 мм	556,00
050x032 мм	650,00
063x032 мм	650,00
063x040 мм	650,00
063x050 мм	650,00
090x063 мм	1 171,00
110x063 мм	1 501,00
110x090 мм	1 586,00
125x090 мм	2 084,00
160x110 мм	2 673,00
200x160 мм	3 068,00
225x160 мм	5 782,00

Седелка с ответной нижней частью электросварная ПЭ100 SDR11

040x032 мм	3 076,00
063x032 мм	2 152,00
063x063 мм	2 443,00
090x032 мм	2 736,00
090x063 мм	3 027,00
110x032 мм	2 736,00
110x063 мм	3 027,00
125x032 мм	3 516,00
125x063 мм	3 807,00
160x032 мм	4 571,00
160x063 мм	4 862,00
225x032 мм	5 225,00
250x032 мм	9 983,00
315x063 мм*	10 248,00

Головная часть седелки с устройством фрезы ПЭ100 SDR11

063x025 мм	1 046,00
063x032 мм	984,00
063x040 мм	1 251,00
063x063 мм	1 274,00

Заглушка электросварная ПЭ100 SDR11

032 мм	566,00
040 мм	627,00
063 мм	1 184,00
090 мм	2 522,00
110 мм	3 237,00
160 мм	4 857,00
225 мм	18 743,00

Шаровой кран полиэтиленовый газ/вода ПЭ100 SDR11

032 мм	6 881,00
063 мм	14 868,00
090 мм	19 386,00
110 мм	25 379,00
160 мм	64 478,00
225 мм	219 899,00

Отвод 90° электросварной ПЭ100 SDR11

032 мм	874,00
040 мм	874,00
050 мм	1 047,00
063 мм	1 192,00
090 мм	2 183,00
110 мм	3 061,00
125 мм	5 363,00
160 мм	8 364,00
225 мм	34 849,00

Отвод 45° электросварной ПЭ100 SDR11

032 мм	874,00
040 мм	874,00
050 мм	1 047,00
063 мм	1 192,00
090 мм	2 183,00
110 мм	3 061,00
125 мм	5 363,00
160 мм	8 364,00
225 мм	34 849,00

Тройник электросварной ПЭ100 SDR11

020 мм	920,00
025 мм	920,00
032 мм	920,00
040 мм	1 059,00
050 мм	1 059,00
063 мм	1 204,00
090 мм	2 112,00
110 мм	3 114,00
125 мм	5 163,00
160 мм	7 308,00
225 мм	36 168,00

Седелочный отвод с ответной нижней частью электросварной ПЭ100 SDR11

063x063 мм	1 168,00
075x063 мм	1 746,00
090x063 мм	1 752,00
110x063 мм	1 752,00
125x063 мм	2 532,00
160x063 мм	3 587,00
180x063 мм	4 378,00
200x063 мм	5 397,00
225x063 мм	5 780,00
315x063 мм*	8 640,00
280x63 мм*	8 640,00
355x63 мм*	8 640,00
400x063 мм*	8 640,00

* - без ответной нижней части, для монтажа необходимо использовать зажим для седелок

Седелочный отвод электросварной ПЭ100 SDR11*

110x090 мм	7 513,00
110x110 мм	7 513,00
125x110 мм	9 510,00
160x090 мм	7 867,00
160x110 мм	8 133,00
160x125 мм	10 954,00
225x090 мм	11 514,00
225x110 мм	9 173,00
225x125 мм	12 359,00

* - для монтажа под напором необходимо использовать набор специального оборудования

Управление краном

Телескоп.удлин-ль (32-110) 1,1-1,7 м	6 011,00
Телескоп.удлин-ль (32-110) 1,6-2,5 м	7 397,00
Телескоп.удлин-ль(125-225) 1,1-1,8 м	6 011,00
Телескоп.удлин-ль(125-225) 2,65-2,75 м	8 252,00
Ковер малый пластик	1 480,00

Лента сигнальная

ГАЗ	Сигнальная лента с надписью "ГАЗ" (м)	3,54
	Детакционная лента с надписью "ГАЗ" (м)	12,98

ВСЕ ЦЕНЫ В РУБЛЯХ С НДС!!! Осуществляем доставку.

Отгрузка-самовывоз - со склада в г.Н.Новгороде. Комплектуем соединительными деталями.

ПолимерТех-НН
ПОЛИМЕРНЫЕ ТРУБОПРОВОДНЫЕ СИСТЕМЫ

ООО «ПолимерТех-НН»

607650 Нижегородская обл., г.Кстово ул. Зеленая д.20-193

т/ ф (831) 291-07-78, (831) 291-25-56 www.polimerteh-nn.ru, e-mail : sts-sa@mail.ru

МЕТАЛЛИЧЕСКИЕ ФИТИНГИ ДЛЯ ПЭ ТРУБОПРОВОДОВ ВОДО- И ГАЗО СНАБЖЕНИЯ

На 01.12.2014 г.

Переход ПЭ-сталь

Типоразмер	ПЭ80 SDR11	ПЭ100 SDR11
32х32 мм	295,00	320,00
63х57 мм	490,00	540,00
90х89 мм	880,00	1 150,00
110х108 мм	1 190,00	1 290,00
160х159 мм	2 166,00	2 540,00
225х219 мм	4 650,00	4 925,00
315х273 мм	19 300,00	20 150,00
400х377 мм		29 100,00

Компенсатор фланцевый

DN50	1 600,00
DN80	2 600,00
DN100	3 750,00
DN150	5 380,00
DN200	6 950,00
DN250	9 980,00
DN300	11 600,00
DN400	20 300,00
DN500	33 870,00
DN600	44 280,00

Стальные муфты для соединения и ремонта пластиковых труб

Муфты, устойчивые к смещениям

Рекомендуется использовать на длинных прямолинейных участках трасс, для предотвращения выхода трубы из муфты в результате линейного расширения/сужения трубопровода.

160 мм	10 478,32
225 мм	20 125,84
315 мм	25 659,82
355 мм	30 870,57
400 мм	33 282,14
450 мм	36 021,98
500 мм	38 660,81
630 мм	45 428,35

Ремонтные муфты

156-168 мм	10 983,36
220-232 мм	15 389,83
310-322 мм	17 436,51
352-364 мм	18 459,21
394-406 мм	18 459,21
448-460 мм	19 481,92
496-508 мм	20 504,62
622-638 мм	24 746,96
706-722 мм	42 170,84
794-810 мм	44 001,61
896-912 мм	47 562,14
1000-1016 мм	52 751,43
1198-1214 мм	59 626,29

Соединительные муфты

Диаметр ПЭ трубы, мм	Цена
312-318 мм	11 062,90
353-359 мм	12 357,07
398-404 мм	12 357,07
449-455 мм	13 232,05
497-505 мм	14 103,24
628-636 мм	28 547,39
709-717 мм	31 729,14
800-808 мм	34 974,02
900-908 мм	38 130,52
1000-1008 мм	43 307,18
1200-1210 мм	51 766,60

ВСЕ ЦЕНЫ В РУБЛЯХ С НДС!!! Осуществляем доставку.
Отгрузка-самовывоз - со склада в г.Н.Новгороде.

ПолимерТех–НН
ПОЛИМЕРНЫЕ ТРУБОПРОВОДНЫЕ СИСТЕМЫ

ООО «ПолимерТех-НН»

607650 Нижегородская обл., г.Кстово ул. Зеленая д.20-193

т/ ф (831) 291-07-78, (831) 291-25-56 www.polimerteh-nn.ru, e-mail : sts-sa@mail.ru

ФЛАНЕЦ СТАЛЬНОЙ ПОД ВТУЛКУ (РАСТОЧЕННЫЙ)				
	D	mm	PN 10	PN 16
	d32/25	32	185,00	185,00
	d40/32	40	198,00	198,00
	d50/40	50	238,00	251,00
	d63/50	63	264,00	251,00
	d75/65	75	343,00	383,00
	d90/80	90	383,00	442,00
	d110/100	110	462,00	554,00
	d125/100	125	462,00	554,00
	d145/125	140	660,00	766,00
	d160/150	160	858,00	977,00
	d180/150	180	858,00	977,00
	d200/200	200	1 228,00	1 426,00
	d225/200	225	1 228,00	1 426,00
	d250/250	250	1 584,00	2 059,00
	d280/250	280	1 584,00	2 059,00
	d315/300	315	2 046,00	2 640,00
	d355/350	355	2 574,00	3 524,00
	d400/400	400	3 208,00	4 224,00
	d450/500	450	4 699,00	8 844,00
	d500/500	500	4 699,00	8 844,00
	d560/600	560	6 468,00	10 959,00
	d630/600	630	6 468,00	10 959,00
	d710/700	710	13 200,00	
	d800/800	800	16 104,00	18 480,00
	d900/800	900	16 104,00	18 480,00
	d1000/1000	1000	23 496,00	31 284,00
	d1200/1200	1200	33 000,00	

На 01.01.2015 г.